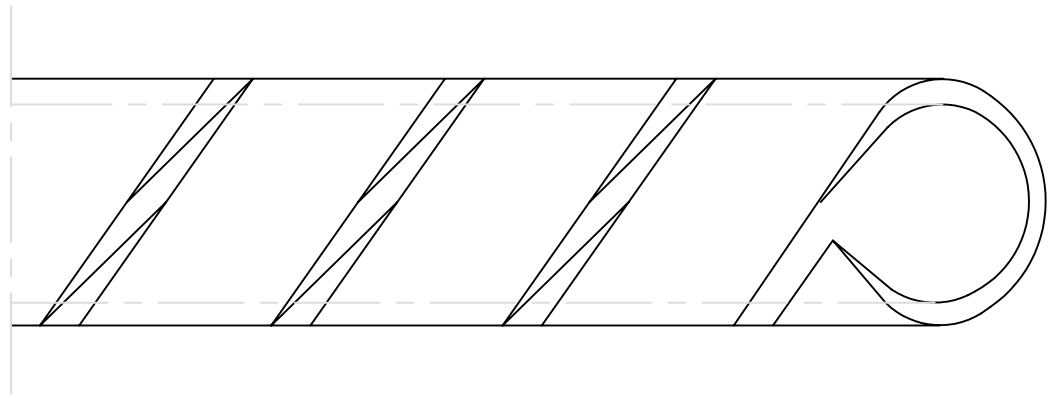

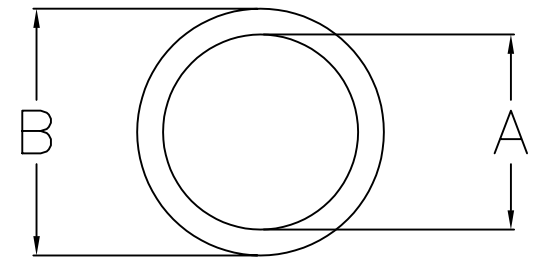

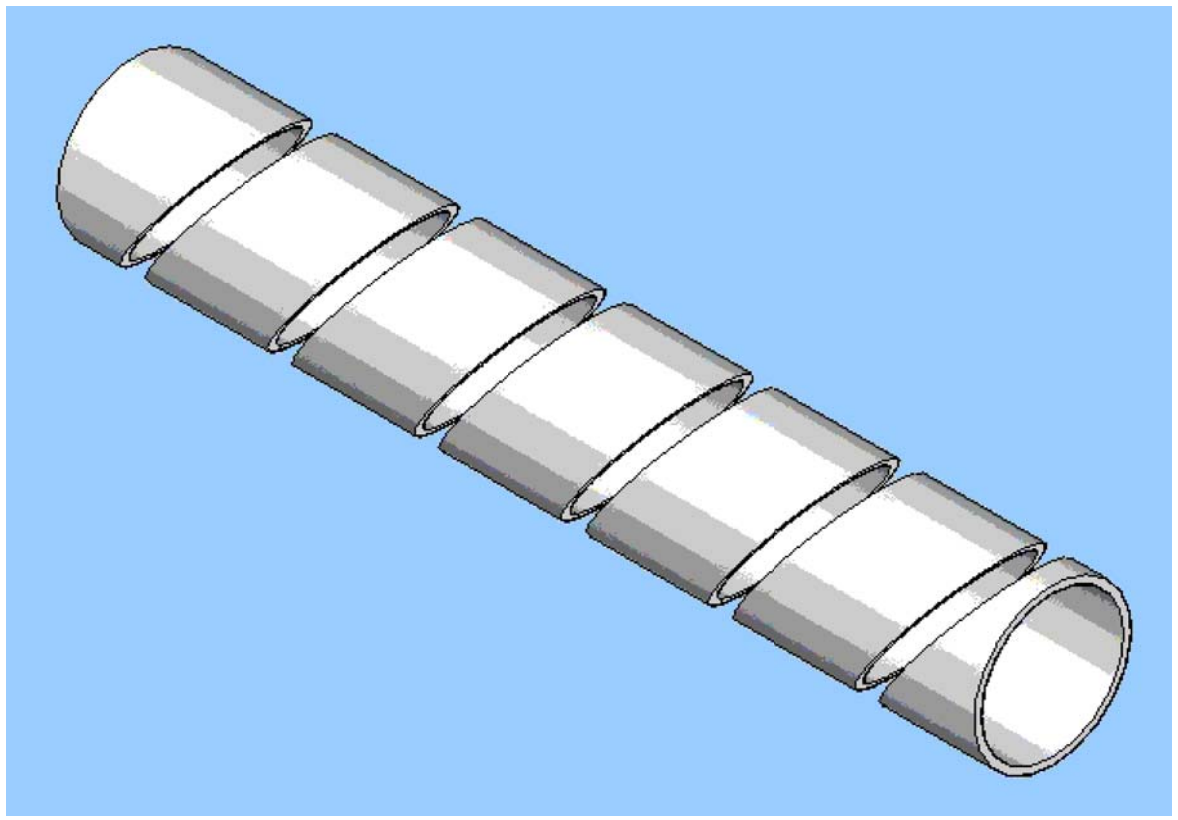

PA6 V2	A	B	Ø
ABTH-026-N	2.6	3.4	2.6-7
ABTH-040-N	4	5	4-12
ABTH-060-N	6	7.2	6-18
ABTH-090-N	9	10.4	9-25
ABTH-120-N	12	13.6	12-35
ABTH-150-N	15	16.6	15-45
ABTH-200-N	20	22	20-60
ABTH-250-N	25	27.4	25-75

PE	A	B	Ø
ABTH-015-P	2.5	4	6-35
ABTH-032-P	3.2	6.2	10-50
ABTH-080-P	6	8	20-60
ABTH-085-P	9	11	20-60
ABTH-120-P	12	15	20-70
ABTH-150-P	16	20	25-100
ABTH-200-P	20	24	30-130

Revision Revisión	Resp.	Date Fecha	Description *Descripción*
Revision Revisión	Resp.	Date Fecha	Description *Descripción*

Modifications
Modificaciones

TOL.GEN.DIN 7168	>0.5 a 6	>6 a 30	>30 a 120	>120 a 315	>315 a 1000	>1000 a 2000
FINO	± 0.05	± 0.1	± 0.15	± 0.2	± 0.3	± 0.5
MEDIO	± 0.1	± 0.2	± 0.3	± 0.5	± 0.8	± 1.2
BASTO	± 0.2	± 0.5	± 0.8	± 1.2	± 2	± 3

TOLERANCIA GENERAL: MEDIO
GENERAL TOLERANCE:

Project Proyecto	Cable protection Proteccion de cables			Material	PA6 V2 PA6 V0 PE BD-HD		This drawing contains confidential information. Not allowed its reproduction total or partial *Este plano contiene información confidencial. Queda prohibida su distribución total o parcial*
Part name *Denominación*	SPIRAL WRAP ENVOLTURA ESPIRAL			Color	Transparente-color Clear-colour		All dimensions in metric system *Unidades en sistema métrico*
Reference *Referencia*	ABTH			Finish *Acabado*	Flat *Liso*		Electronics Technologies Plastics
	Name *Nombre*	Signature *Firma*	Date *Fecha*	Tolerances unless noted *Tolerancias salvo indicación*		Version Versión	Version Versión
Drawn *Dibujado*	A.Amores		20/06/08	Dimensions *Cotas*	Angles Ángulos	Sheet size *Tamaño página*	
Checked *Comprobado*				± 0.2	± 0.5	Sheet number *Hoja número*	1/1