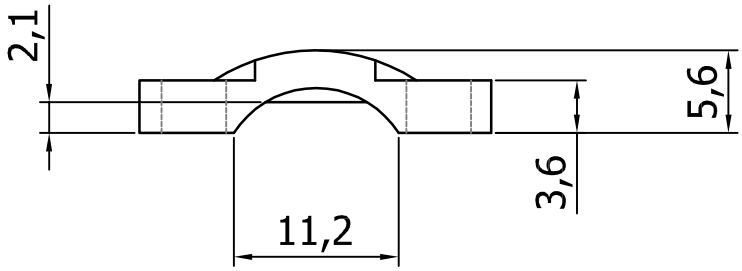

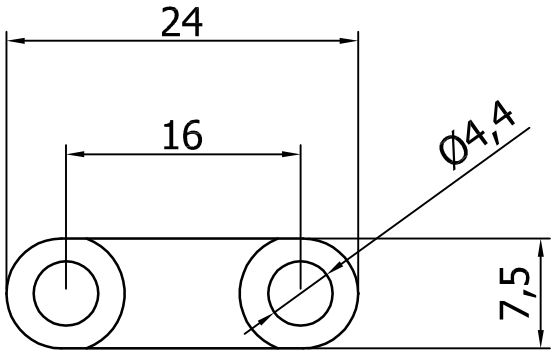

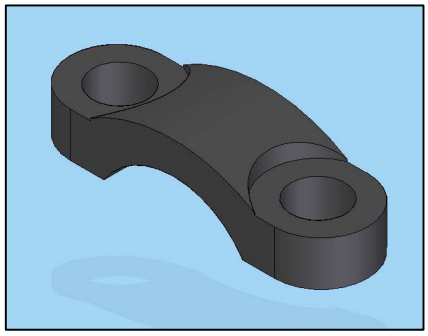

REF.	Taladro Hole	EMBALAJE PACKAGING	Pedido Minimo Min. Qty. Order
FTMI-B	Ø4,4	1000	1000

Revision Revisión	Resp.	Date Fecha	Description *Descripción*

Modifications
Modificaciones

Project Proyecto	CABLE TIE FIJACION DE CABLES			Material	NYLON 66 (UL94 HB)		This drawing contains confidential information. Not allowed its reproduction total or partial *Este plano contiene información confidencial. Queda prohibida su distribución total o parcial*
Part name *Denominación*	FIXING SCREW *FIJACION TORNILLO*			Color	BLACK / *NEGRO*		All dimensions in metric system *Unidades en sistema métrico*
Reference *Referencia*	FTMI-B			Finish *Acabado*			Electronics Technologies Plastics
	Name *Nombre*	Signature *Firma*	Date *Fecha*	Tolerances unless noted *Tolerancias salvo indicación*		Version Versión	Version Versión
Drawn *Dibujado*	G.Lamothe		19-01-17	Dimensions *Cotas*	Angles *Ángulos*	Sheet size *Tamaño página*	DIN A4
Checked *Comprobado*				± 0.2	± 0.5	Sheet number *Hoja número*	