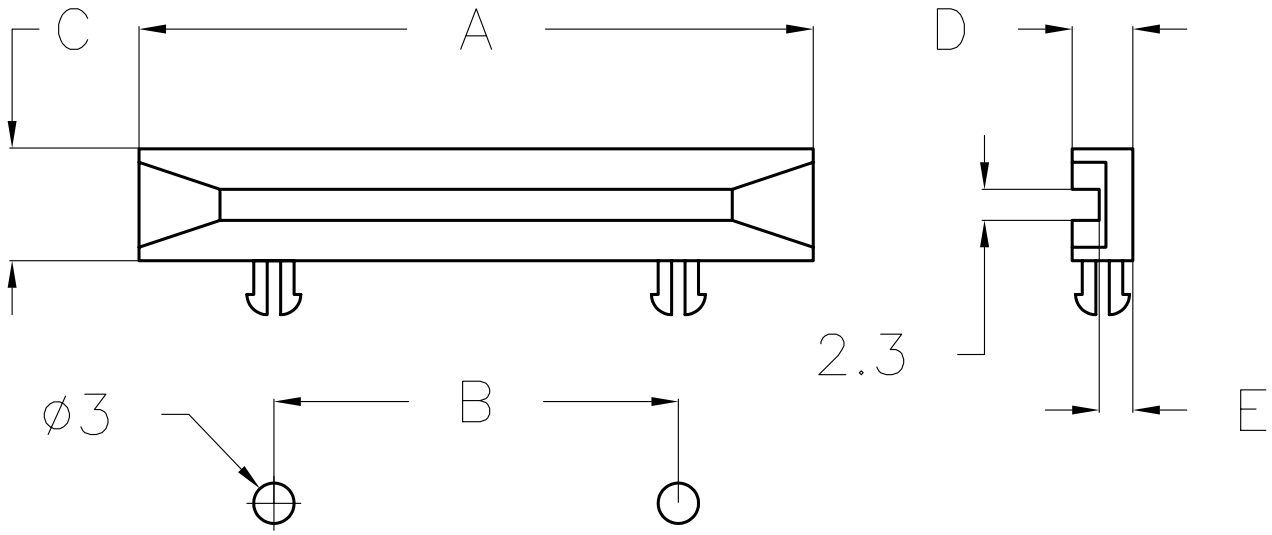

REFS.	A	B	C	D	E
GCIL-38	38,3	20,2	9,3	6,5	3,5
GCIL-80	80,5	60	9,4	6,4	3,4

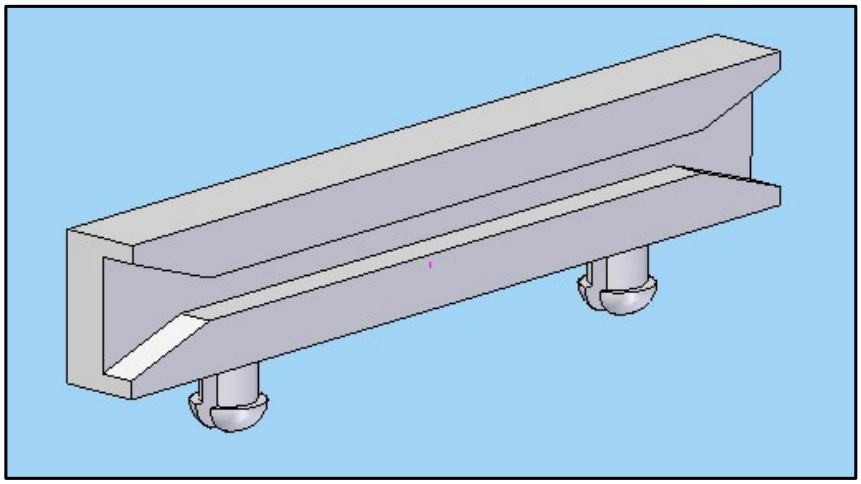

Revision Revisión	Resp.	Date Fecha	Description *Descripción*
Revision Revisión	Resp.	Date Fecha	Description *Descripción*
Modifications Modificaciones			

Project Proyecto	P.C.B. Card guide Gui para placas de circuito impreso			Material	PA66 V2		This drawing contains confidential information. Not allowed its reproduction total or partial *Este plano contiene información confidencial. Queda prohibida su distribución total o parcial*
Part name *Denominación*	HORIZONTAL P.C.B. CARD GUIDE GUIA HORIZONTAL PARA PLACAS DE CIRCUITO IMPRESO			Color	Natural		All dimensions in metric system *Unidades en sistema métrico*
Reference *Referencia*	GCIL			Finish *Acabado*	Flat *Liso*		Electronics Technologies Plastics
	Name *Nombre*	Signature *Firma*	Date *Fecha*	Tolerances unless noted *Tolerancias salvo indicación*	Version Versión	Version Versión	
Drawn *Dibujado*	A.Amores		5/10/2010	Dimensions *Cotas* / Angles *Ángulos*	Sheet size *Tamaño página*	DIN A4	
Checked *Comprobado*				± 0.2 / ± 0.5	Sheet number *Hoja número*		