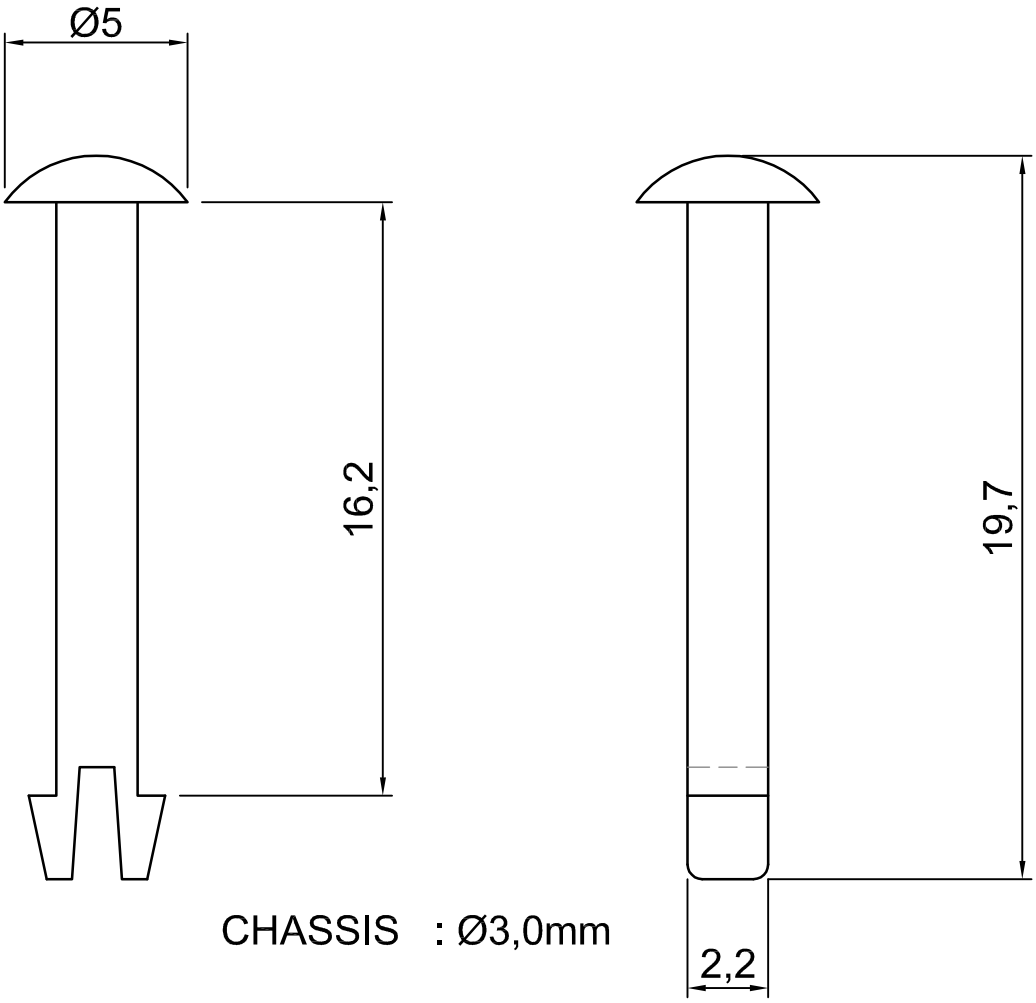

CHASSIS : Ø3,0mm

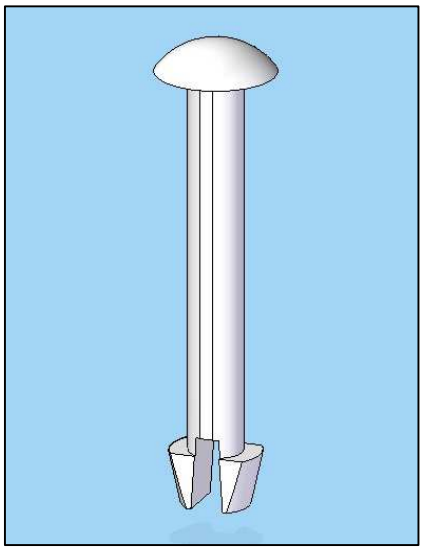

REFS.	Cantidad Min. Pedido Min. Qty. Order
RRM-18	1000

Revision Revisión	Resp.	Date Fecha	Description *Descripción*

Modifications
Modificaciones

Project Proyecto	SNAP RIVET *FIJACIONES*			Material	NYLON 66 (UL 94V-2)		This drawing contains confidential information. Not allowed its reproduction total or partial *Este plano contiene información confidencial. Queda prohibida su distribución total o parcial*
Part name *Denominación*	MOUNTING BUTTON *REMACHES*			Color	NATURAL BLACK / NEGRO		
				Finish *Acabado*			All dimensions in metric system *Unidades en sistema métrico*
Reference *Referencia*	RRM			Scale *Escala*	5/1		Electronics Technologies Plastics
	Name *Nombre*	Signature *Firma*	Date *Fecha*	Tolerances unless noted *Tolerancias salvo indicación*		Version Versión	
Drawn *Dibujado*	G. Lamothe		18-12-17	Dimensions *Cotas*	Angles Ángulos	Sheet size *Tamaño página*	A-4
Checked *Comprobado*				± 0.2	± 0.5	Sheet number *Hoja número*	1/1