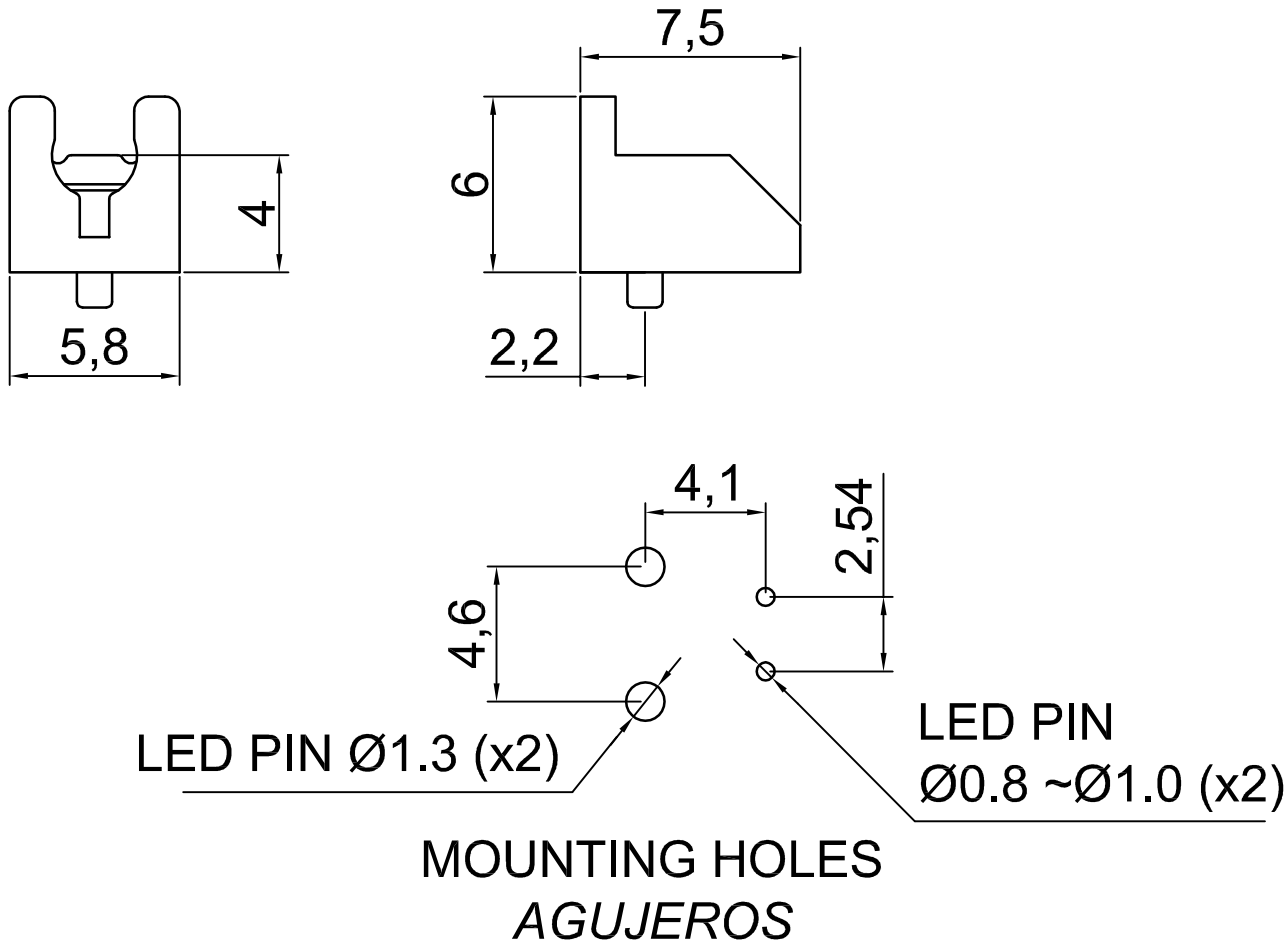

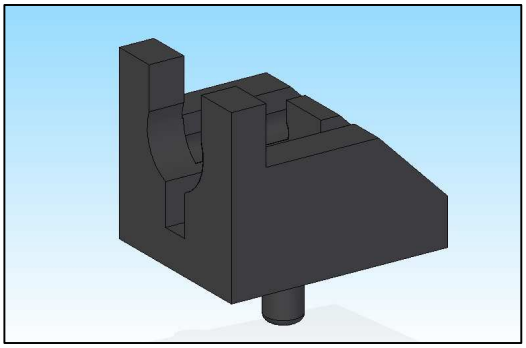

REF	EMBALAJE PACKAGING	Cantidad Min. Pedido Min. Qty. Order
SLED-C-040	1000	1000

Revision Revisión	Resp.	Date Fecha	Description *Descripción*

Modifications
Modificaciones

Project Proyecto	LED SPACER SUPPORT *SOPORTE PARA LEDS*			Material	PA66 (UL 94V-2)		This drawing contains confidential information. Not allowed its reproduction total or partial *Este plano contiene información confidencial. Queda prohibida su distribución total o parcial*
Part name *Denominación*	LED HOLDER *SOPORTE PARA LEDS*			Color	BLACK / *NEGRO*		
				Finish *Acabado*	FLAT / *LISO*		All dimensions in metric system *Unidades en sistema métrico*
Reference *Referencia*	SLED-C			Scale *Escala*	4/1		Electronics Technologies Plastics
	Name *Nombre*	Signature *Firma*	Date *Fecha*	Tolerances unless noted *Tolerancias salvo indicación*		Version Versión	
Drawn *Dibujado*	G. Lamothe		04-10-17	Dimensions *Cotas*	Angles *Ángulos*	Sheet size *Tamaño página*	A-4
Checked *Comprobado*				± 0.2	± 0.5	Sheet number *Hoja número*	1/1